intAct GEL-Power

Verschlossene GEL-Batterie mit Gitterplatten | Elektrolyt gelartig gebunden | gefüllt und geladen | absolut wartungsfrei

Art.Nr.

GEL-30

Nennspannung	12V
Nennkapazität	25 Ah (c5), 30 Ah (c20), 32 Ah (c100)
Kälteprüfstrom -18°C (EN)	-
Elektrolyt	verdünnte Schwefelsäure
Elektrolytdichte	1,28 +/- 0,01 Kg/l (25° C)
Abmessungen (LxBxH)	197 x 132 x 186 mm
Gewicht	11 kg
Schaltung	**1**
Polausführung	**19**
Bodenleiste	**-**

400–700 VRLA READY EU 99%

Einsatzgebiete

Wartungsfrei und pflegeleicht

Perfekt geeignet als Antriebs- oder Versorgungsbatterie für vielfältige Anwendungsbereiche im privaten und geschäftlichen Umfeld. Auslaufsicher, absolut wartungsfrei und robust dank in Gel festgelegtem Elektrolyt. Unsere Empfehlung für mittlere zyklische Einsätze, bei denen Auslaufsicherheit und Wartungsfreiheit eine Rolle spielen.

- **Für mittleren bis schweren zyklischen Einsatz.** 400 – 700 Zyklen nach IEC 254-1.
- **Höhere Lebensdauer als nasse Blei-Säure-Batterie.**
- **Hohe Rüttelfestigkeit.**
- **Geringe Selbstentladung.**
- **In 4-, 6- und 12-Volt-Ausführungen.**
- **VRLA-Batterie mit Gasrekombination und Sicherheitsventilen,** bei der ein Nachfüllen nicht möglich und nicht nötig ist.
- **Verschlossene GEL-Batterie mit Gitterplatten.**

Maße | **Schaltung 1** | **Polausführung 19** | **Bodenleiste** -

KECKEISEN AKKUMULATOREN
Stefan Keckeisen Akkumulatoren e.K.
Europastraße 9
87700 Memmingen
Fon +49 (0) 8331 94444-0
Fax +49 (0) 8331 94444-9
info@intact-batterien.de
www.intact-batterien.de

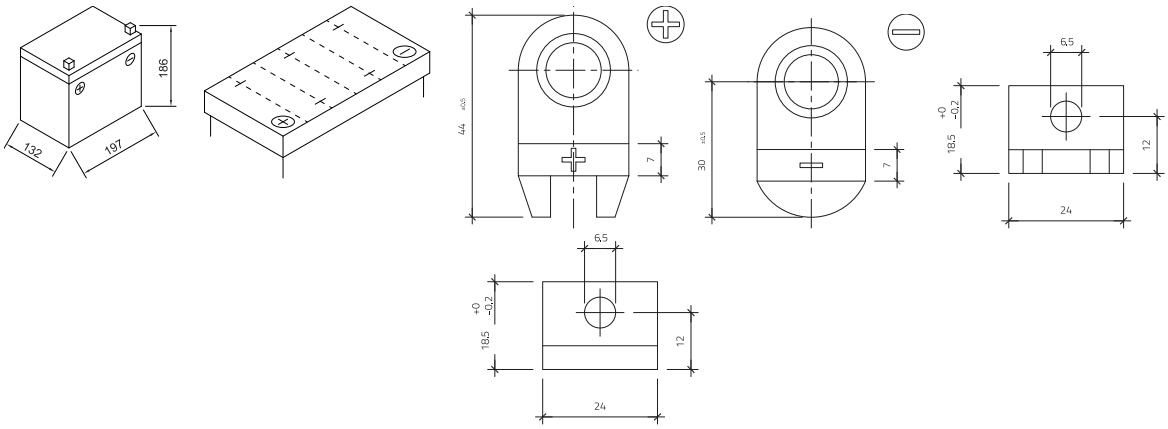

Stand 26.07.2025

KECKEISEN AKKUMULATOREN
Stefan Keckeisen
Akkumulatoren e.K.
Europastraße 9
87700 Memmingen
Fon +49 (0) 8331 94444-0
Fax +49 (0) 8331 94444-9
info@intact-batterien.de
www.intact-batterien.de